От 89000 руб. *Редуктор ВК-550* имеет три пары зубчатых передач с эвольвентным зацеплением. Валы опираются на однорядные шариковые подшипники установленные в гнезда корпуса. Корпус изделия отлит из серого чугуна повышенной прочности и состоит из трех частей - картера и двух крышек. В корпусе предусмотрено технологическое отверстие, что позволяет контролировать наличие смазки, состояние шестерней, подшипников. Данный агрегат нашел свое применение в основном как привод крановых тележек, козловых кранов, устанавливается в вертикальном положении. *Редуктор ВК-550 м*ожет работать как самостоятельный агрегат.

Как недостаток следует отметить отсутствие уплотнительных манжет на входе и выходе, что предполагает утечку смазочного материала. И как следствие масляное голодание первой пары.

{gallery}VK{/gallery}

ЦЕНА по запросу.

Пример условного обозначения редуктора ВК-550

Редуктор ВК-550-18-23У2 , где:

1. **ВК** - тип редуктора;

2. **550** - межосевое расстояние;

3. **18** - номинальное передаточное число;

4. **23** – вариант сборки;

5. **У2** - исполнение для умеренного климата, категории размещения 2 по ГОСТ 15150-69

Основные технические характеристики редуктора ВК-550

Типоразмер	Передаточное отношение	Частота вращения входного вала, мі
ВК - 350	10, 16, 31,5, 50	1000...600
ВК - 475	20, 28, 50, 112	
ВК - 550	18, 31,5, 71, 125	

Габаритные размеры редуктора ВК-550

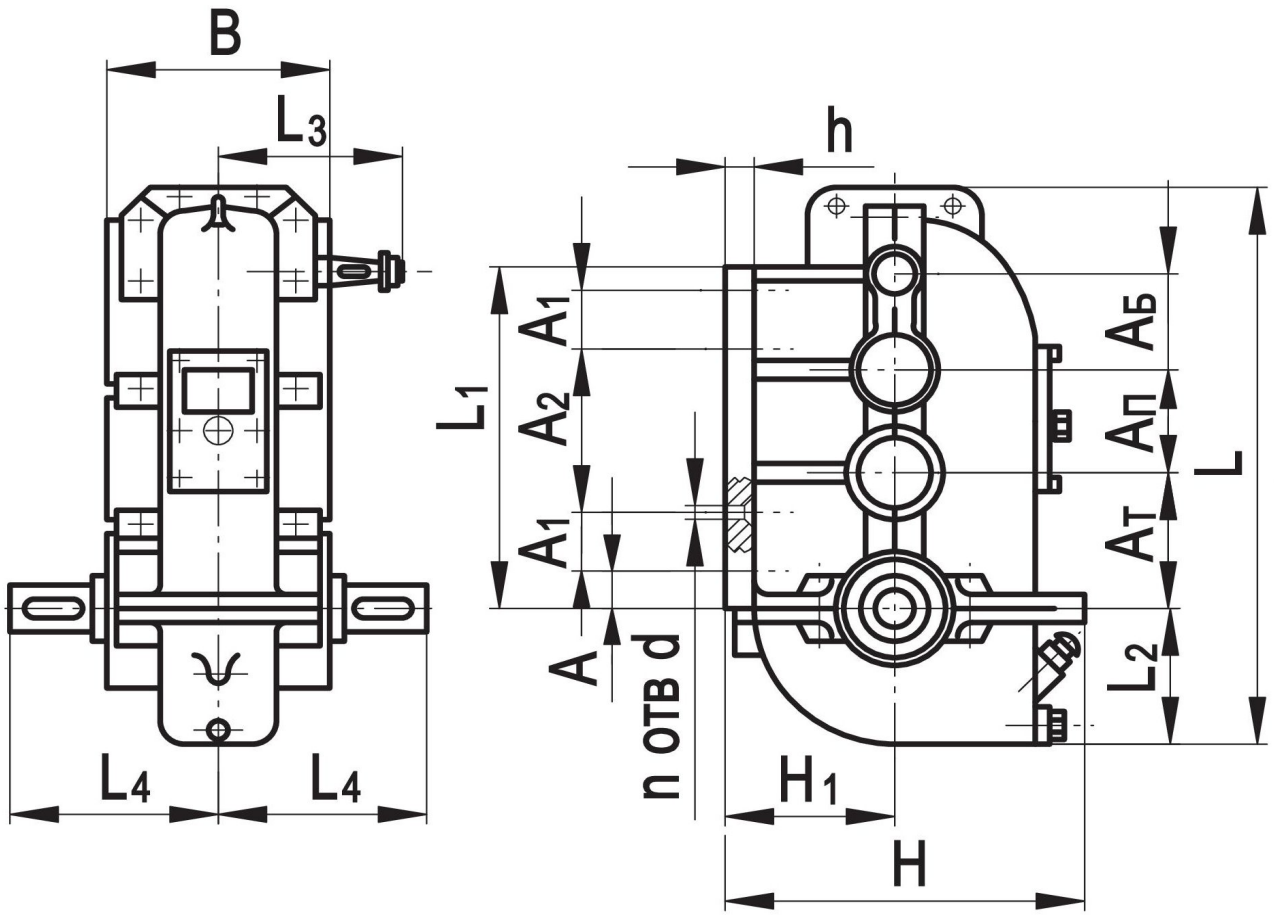

Редуктор	Аб	Ап	Ат
ВК-350	140	190	220

Размеры и диаметр входного и выходного вала ВК-550

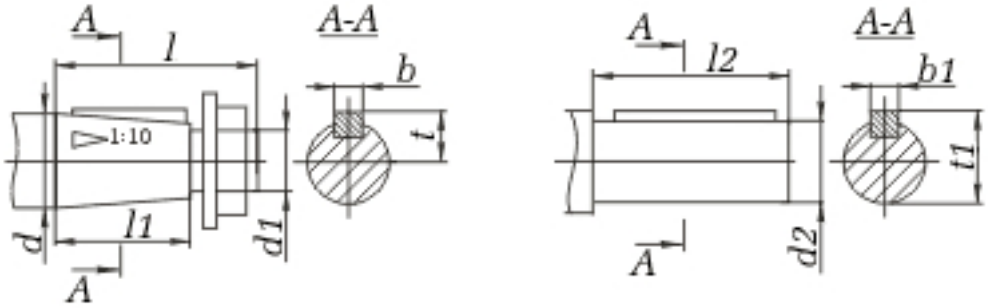

Типоразмер редуктора	d	d1	l1	b	t	d2	l2	b1	t1
Редуктор крановый ВК-350	M20*1,5	60	10	16,5	35	55	10	38,5	
Редуктор крановый ВК-475	M24*2,0	82	10	20,9	65	110	18	69	
Редуктор крановый ВК-550	V24*2,0	82	10	20,9	80	110	22	85	

Варианты сборки редуктора ВК-550

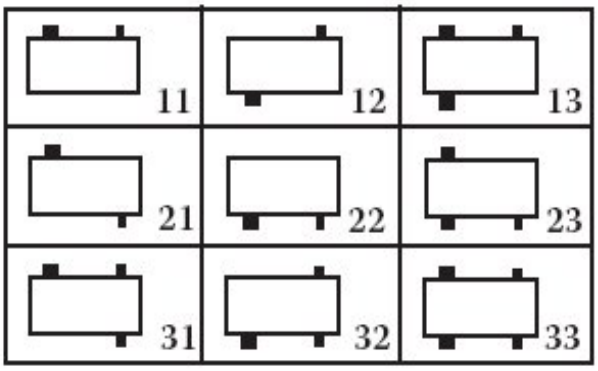

Масло для редуктора ВК-550

В корпус редукторов рекомендуется заливать следующие марки масел: ИРп-75, ИРп-150 ТУ 38101451-78; ИСп-65, ИСп-110 ТУ 38101293-78, при температурах -40 … +25 заливать ТСп-10