Автор: PTR
06.07.2020 19:19 - Обновлено 24.01.2025 18:17

Редукторы РЧП-180 и РЧН-180 принципиально отличаются расположением червячной пары. Если в *редукторе РЧН-180* червяк расположен над колесом, у *РЧП-180* под колесом. В следствии конструктивных особенностей изделий, в другом положении работать они не могут. Особенность заключается в расположении крепежных лап. Данные агрегаты имеют одноступенчатую червячную передачу с расстоянием между центрами валов 180 мм, с передаточным отношением от 12 до 51. Может работать с постоянной и переменной нагрузкой, в прямом и реверсивном направлении. При относительно небольших габаритах и массе редуктор в режиме непрерывной работы способен передавать крутящий момент на выходном валу до 1600 Н/м. Червяк редуктора выполнен из легированной стали, венец колеса из бронзы, что определяет бесшумную работу и плавность хода. Корпус редуктора отлит из серого чугуна и состоит из двух частей
,
что удобно при проведении ремонтных и регламентных работ.

Цена: по запросу

Редуктор РЧН-180

Редуктор РЧП-180

Пример обозначения редукторов РЧП-180 и РЧН-180

Редуктор РЧН-180-51-53-У3, где:

1. **РЧП-180** - тип редуктора;

2. **180** - расстояние между центрами валов, мм.;

3. **51** - номинально передаточное число;

4. **53** - вариант исполнения сборки;

5. **У3** - климатическое исполнение и категория размещения;

Технические характеристики редукторов РЧП-180, РЧН-180

ДЛЯ РЕДУКТОРА РЧН-180

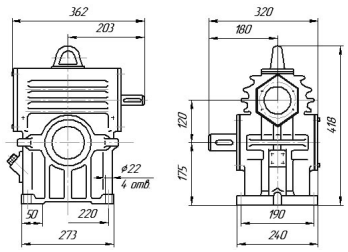

ДЛЯ РЕДУКТОРА РЧП-180

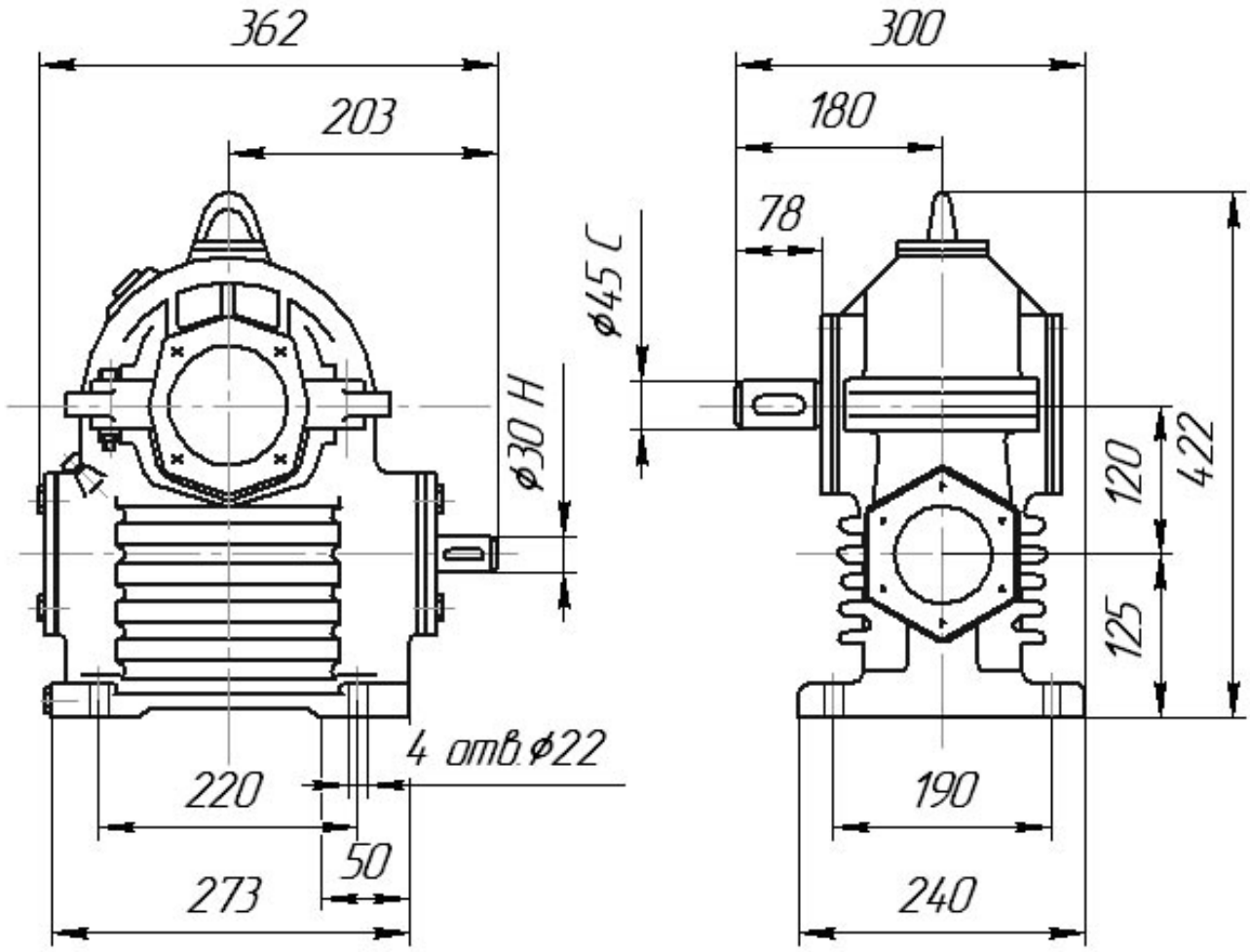

ДЛЯ РЕДУКТОРА РЧН-180

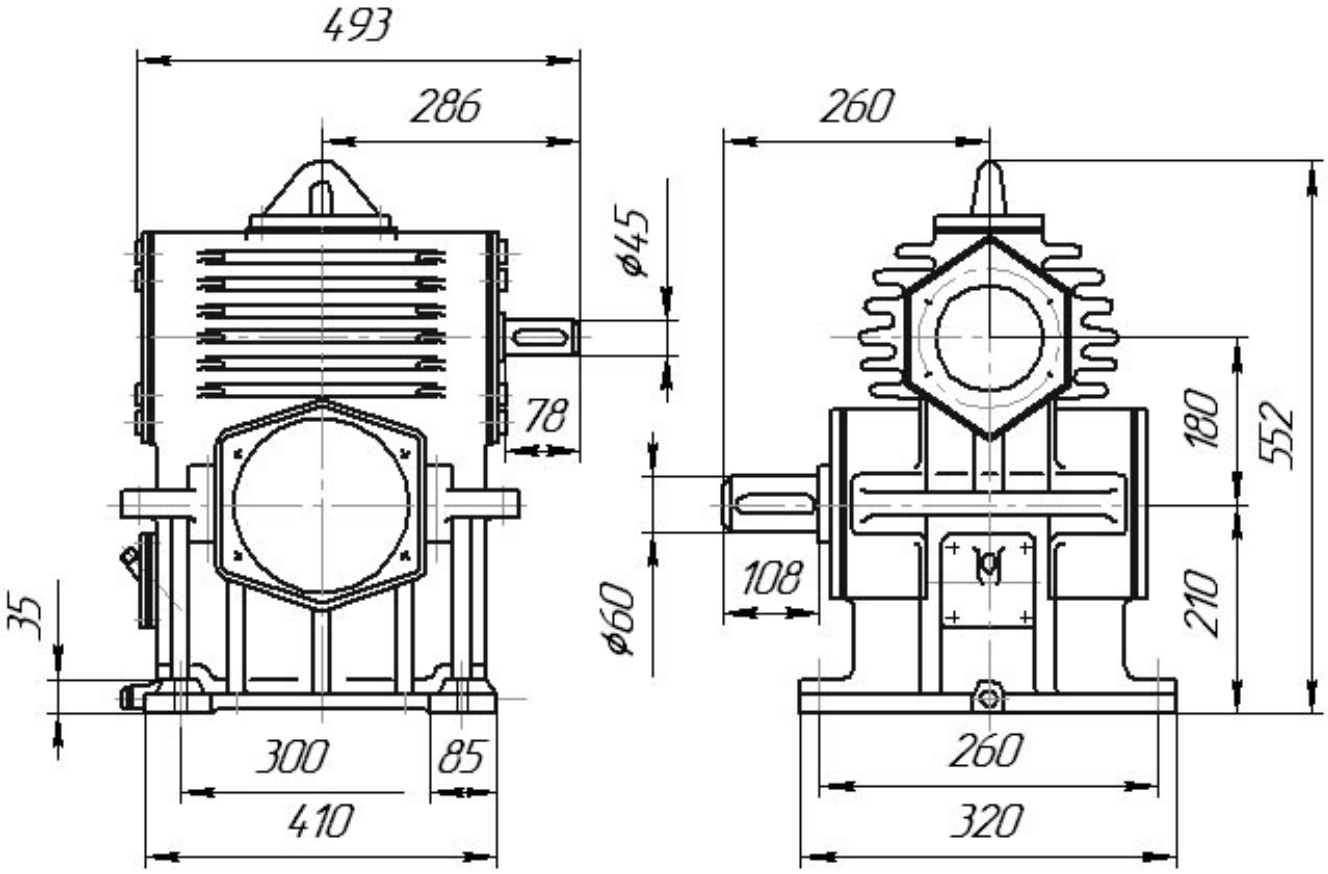

ДЛЯ РЕДУКТОРА РЧП-180

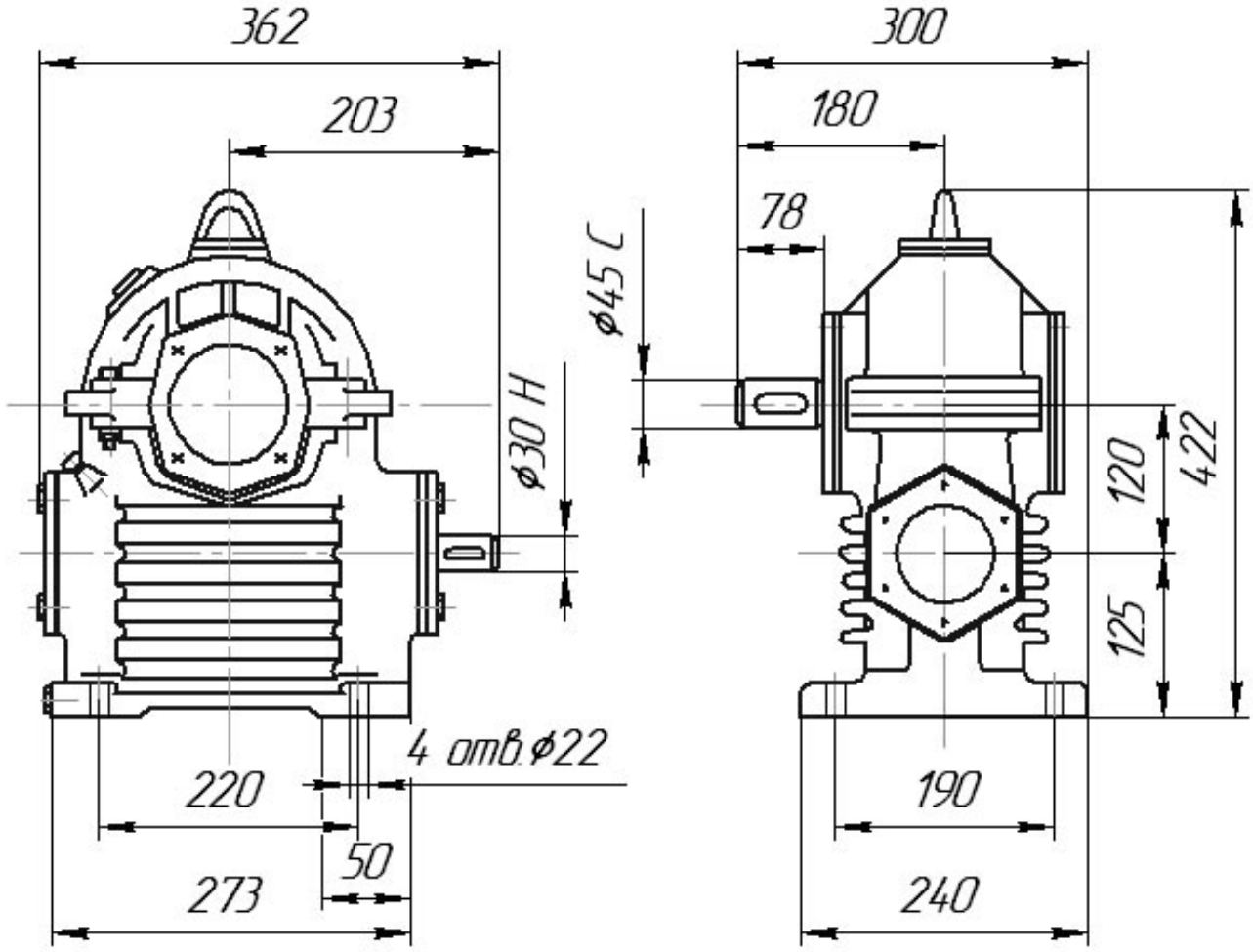

[redacted] на быстроходном валу, кВт, при об/мин

Варианты сборок редукторов РЧП-180, РЧН-180

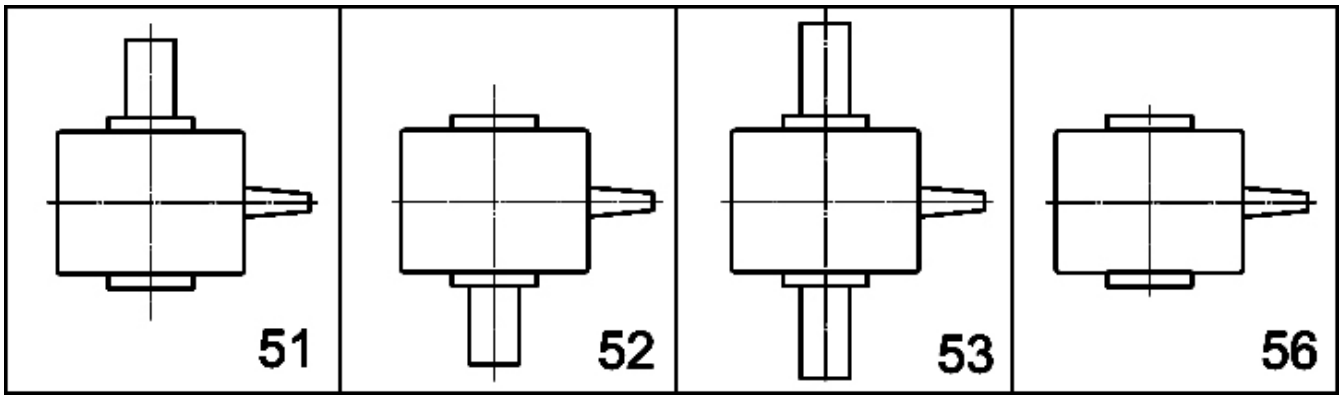

-
-

Автор: PTR
06.07.2020 19:19 - Обновлено 24.01.2025 18:17